STAND PARAPLUIE IMPACT

Garantie 5

« Le Stand parapluie Impact; idéal pour aménager un stand, un espace de vente éphémère. »

Structure autoportante en aluminium anodisé à verrouillage magnétique qui offre une utilisation en recto seul ou recto/verso pour un déploiement instantané et sans outils avec un faible encombrement.

CARACTÉRISTIQUES DE LA STRUCTURE	CARACTÉRISTIQUES DU VISUEL	AUTRES INFORMATIONS
Dimensions (mm): **3x3:** 2225 (h) x 2540 (l) x 685 (p) mm **3x4:** 2225 (h) x 3070 (l) x 960 (p) mm **Poids (kg):** **3x3:** 9,1 kg **3x4:** 11 kg	**3x3:** Nombre de lé avant 673mm: 3 Nombre de lé arrière 807mm: 3 Nombre de lé côté 673mm: 2 **3x4:** Nombre de lé avant 673mm: 4 Nombre de lé arrière 807mm: 4 Nombre de lé côté 673mm: 2 **Hauteur des lés:** 1 carré: 776 mm 2 carrés: 1495 mm 3 carrés: 2225 mm 4 carrés: 2968 mm 5 carrés: 3710 mm	**Inclus dans le Kit :** • Structure • Suspentes • Barres magnétiques • Plinthes • Sac de transport *Garantie 5 ans*

NOTICE

DÉTAILS DU PRODUIT

Impact - dos

Verrouillage magnétique

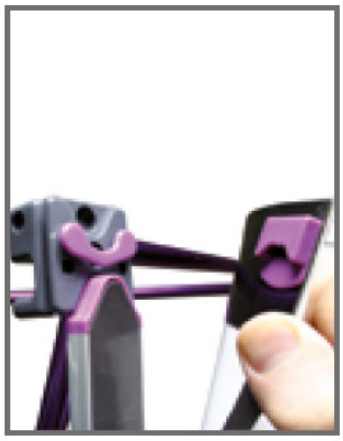

Système de fixation

DIMENSIONS STRUCTURES

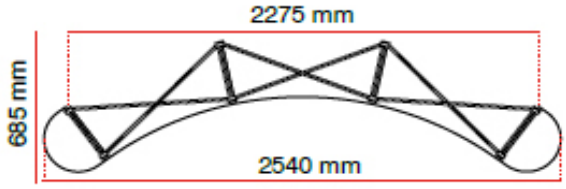

3x3

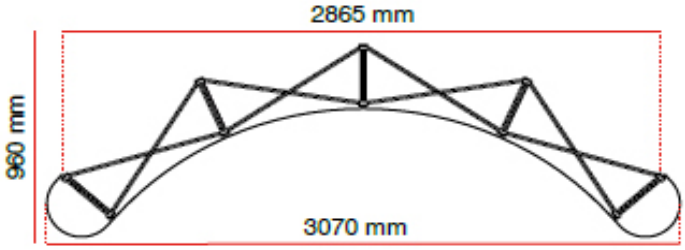

3x4

Recommandé avec :

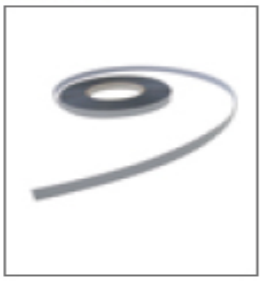

Ruban adhésif magnétique
EM301
EM301-23
EM301-27

Niche
ES514-C

Support Ecran
PUSMK1

Spot PS950
PS950-203E

NOTICE DE MONTAGE

Le Kit inclus:

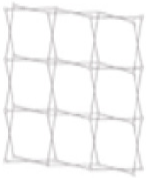

Structure

Suspentes et plinthes

Barres magnétiques

Sac de transport

Se munir des lés avant (et arrière en option), des retours et du kit.

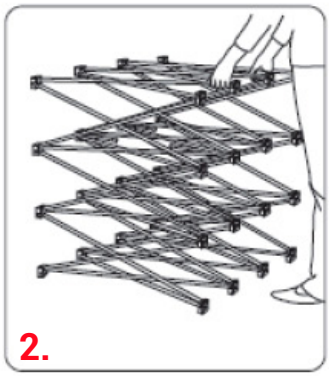

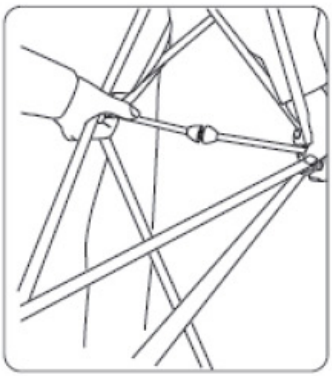

Tenir la structure, en positionnant les crochets vers le haut . Poser la structure sur le sol et l'ouvrir jusqu'à ce que les bras se bloquent pour la maintenir en place.

Ajouter les barres magnétiques pour les lés avant et retour (et arrière si en option).

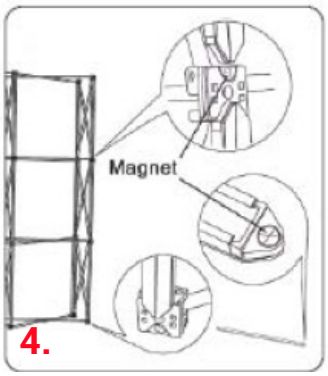

S'assurer que les barres magnétiques soient bien fixées sur la pièce de jonction.

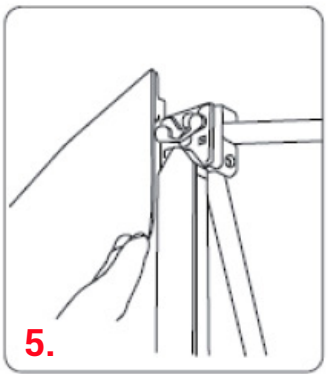

Insérer le crochet du visuel à celui situé en haut de la structure.

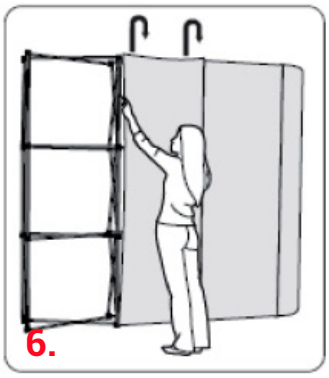

Aimanter le lès sur les barres magnétiques, en s'assurant que la bordure du visuel soit alignée avec le centre des barres magnétiques.

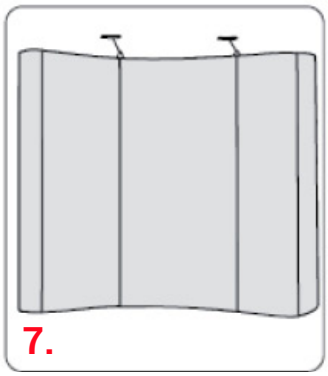

Pour la version Pack, positionner les spots sur le haut de la structure.

À noter:
Les lés du retour ne nécessitent pas de plinthes.
Retirer toutes les barres magnétiques avant de replier la structure.

DIATRACE
Carré Haussmann
52, Bd de l'Yerres
91000 Évry
☎ 01 60 79 10 10
www.diatrace.com

Version janv. 2021
Les dimensions sont approximatives

DIATRACE
LE SERVICE GRAND FORMAT